标注前有"*"重点检验尺寸

图面产品均符合ROHS标准

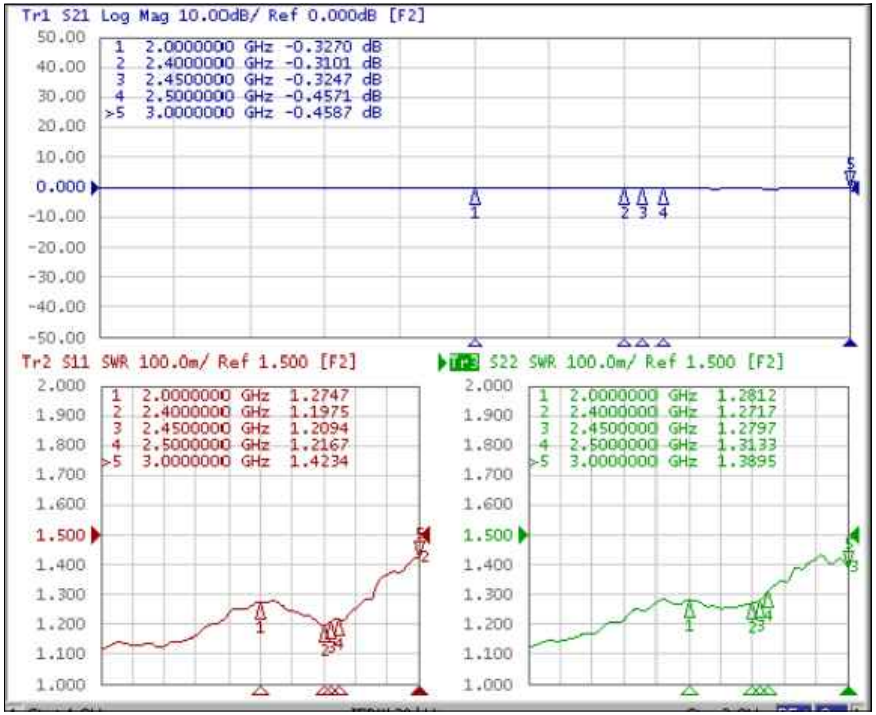

1. 螺母(Gold 1U)
2. 花齿(Gold 1U)
3. 弹垫(Gold 1U)

Performance parameters

Product name	RF Cable Internal
Model Type	DL-CA-B50-FK
Frequency Range	0-6G
Impedance	50 OHM
Vswr	≤1.4
Max power	10 W
Conduction impedence	0.5 ohm
Insulation resistance	30 ohm
Connector	IPEX & SMAK
Cable	RG178-L=500 MM
Temperature	-45° ~ 80°

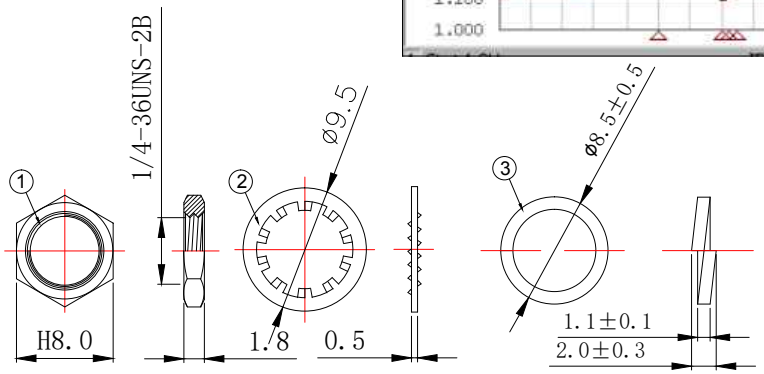

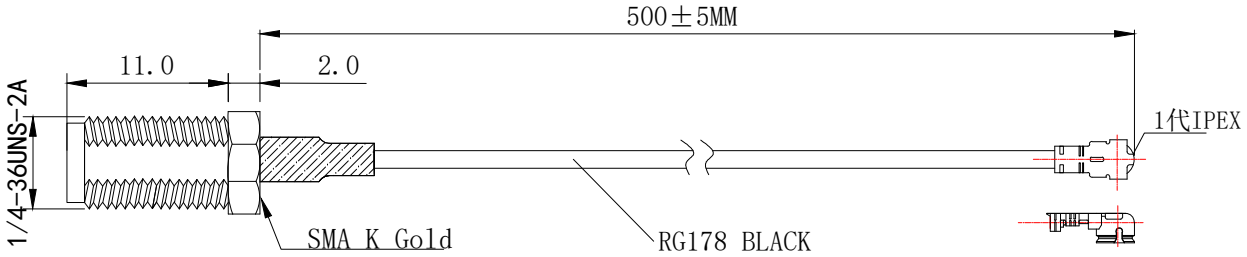

技述要求:

1:带*号的为重点尺寸;
2:连接器的使用频段为0-3GHz ,阻抗为50 OHM ;
3:与匹配接器旋入后拉力为3.5-8.5N.cm;
4:连接器铆压六角后与cable的拉力要大于3Kqf ;
5:中心Pin与CabI e同的拉力大于1.5Kgf ;
6 :逢接器为黄铜, 需要能通过24H的盐雾测式;
7 :导通测试耐压需要在500V以上,必须进行导通测武;
8:cable为RG178Black;
9 :所有零件和材料均要符合欧盟RoHS坏保要求;

DreamLNK® ShenZhen Dreamlnk Technology Co., Ltd

公 差	.x ±0.30 x.x ±0.20 x.xx ±0.10 ANGULAR ±5~				编 号		料 号		
					品 名	RF Cable Internal			
		变 更 记 录	日 期	变更者	型 号	DL-CA-B50-FK			
图 法		比 例		纸 张	A4	绘 图		日 期	2021.06.21
		单 位	MM	版 本	A	审 核		页 码	1/1